3 EINBAUTEILE AUS ROTGUSS UND EDELSTAHL V4A

1 GEGENSCHWIMM-, MASSAGE- UND LUFTSPRUDELANLAGEN

2 PORTABLE WHIRLPOOLS UND EINBAUTEILE

3 EINBAUTEILE AUS ROTGUSS UND EDELSTAHL V4A

4 EINBAUTEILE AUS KUNSTSTOFF

5 FILTERPUMPEN

6 FILTERANLAGEN AUS KUNSTSTOFF UND POLYESTER

7 FILTER-SOLAR- UND RÜCKSPÜLSTEUERUNGEN

8 SAUNA, DAMPFBAD UND ZUBEHÖR

9 WÄRMETAUSCHER, ENTFEUCHTUNGSGERÄTE, WÄRMEPUMPEN UND SOLARANLAGEN

10 EDELSTAHLLEITERN UND BRAUSEN, SOLARDUSCHEN

11 REINIGUNGSGERÄTE, RINNENSTEINE UND AUSKLEIDEFOLIEN

12 MESS-, REGEL- UND DOSIERTECHNIK

13 SCHWIMMBADABDECKSYSTEME MANUELL UND AUTOMATISCH

14 SCHWIMMBADPFLEGEMITTEL

15 PVC-KUGELHÄHNE, FITTINGE, ROHRE, KLEBER UND KLEBESCHLÄUCHE



EINBAUTEILE ROTGUSS Rg5 und Gbz10 – OBERFLÄCHENABSAUGER – Rg5/Gbz10



			€ Gruppe B exkl. Mwst
01126	Oberflächenabsauger tiefe Ausf., Rg5 2“ Anschluss, mit Skimmerwehr aus V4A Einbautiefe 240 mm, Höhe 485 mm, Breite 250 mm, Anschluss 90°, 2“ I.G.	(1262020)	1.006,00
0112610	detto, jedoch Gbz10, salz- und meerwasserbeständig	(1262021)	1.287,00







Zubehör für Oberflächenabsauger 01126/0112610/011261

01102	Verlängerung Rotguss Rg5, 50 mm	(1020050)	255,80
01103	Verlängerung Rotguss Rg5, 100 mm	(1030050)	357,30
01104	Verlängerung Rotguss Rg5, 300 mm	(1040050)	733,20
0185010	Flanschsatz 2-teilig m. Blende V4A Flansch in Gbz10, salz- und meerwasserbeständig	(1052021)	170,10
01850EW	Flanschsatz 2-teilig m. Blende KS	(1052590)	145,60
01851	Blendrahmen V4A, f. Fliesenb.	(1062020)	135,20

WASSERSTANDSREGLER – Rg5/Gbz10 – MECHANISCH



01162	Wasserstandsregler, Rotguss Rg5 Einbautiefe 240 mm = Schalungsbreite in Verbindung mit Skimmer 01125 und 01126 Deckel V4A	(1620020)	426,90
0116210	Wasserstandsregler, Bronze Gbz10 Einbautiefe 240 mm = Schalungsbreite in Verbindung mit Skimmer 01125 und 01126 Deckel V4A, salz- und meerwasserbeständig	(1620021)	491,00



Zubehör und Ersatzteile für Wasserstandsregler mechanisch

01514	Schwimmerventileinsatz f. Art. 01162	(1620050)	110,90
01513	Schwimmerventileinsatz f. Art. 01162	(1601050)	117,50

EINBAUTEILE ROTGUSS Rg5 und Gbz10 – OBERFLÄCHENABSAUGER – Rg5/Gbz10



				€ Gruppe B exkl. Mwst
	01170	**Niveauregler Allfit elektronisch** Typ SS 1 mit Schwimmersonde, Einbaurohr inkl. Magnetventil 230 V mit Schließdämpfung zum Einbau Art. Nr. 1252000 u. 1262000	(1702050)	751,40



Ersatzteile



	01172	**Einbaurohr einzeln f. elektrischen Niveauregler**	(1702150)	30,30
	01173	**Skimmersonde SS1 5 m Kabel**	(530182)	155,00
	55161	**Magnetventil 1/2”**	(562260)	127,90

ZUBEHÖR UND ERSATZTEILE – OBERFLÄCHENABSAUGER



	01135	**Fliesenrahmen NiSn zu Deckel** für Artikel 01126	(1351000)	122,60
	01136	**Doppelfliesenrahmen NiSn** in Verbindung m. Wasserstandsregler für Artikel-Nr.: 01126 / 01162	(1361000)	208,10
	01138	**Saugplatte PVC, NW 38,** für 01126	(1091050)	49,20
	01109	**Schlauchtülle PVC NW 38** für Skimmer 01100 u. 01125	(1090050)	16,20
	01392	**Schlauchtülle NiSn, NW 38** für Skimmer 01126	(3920000)	48,10
	01571	**Höhenausgleich KS 50 mm**	(512109)	27,90
	01502	**Deckel V4A für Skimmer** 01126	(1250020)	126,30
	015030	**Wehr V4A für Skimmer** 01126	(1250220)	95,30
	01505	**Siebkorb für Skimmer** 01126	(1250050)	49,20
	015051	**Siebkorb (alte Ausführung)** für 01128 / 01129	(1280050)	140,50
	01507	**Dichtung für Flansch** 0185010	(513002)	17,70
	01512	**Flanschbogen 90° 2 „ I.G.** für Art. 01126	(1260150)	111,70
	01722	**Senkkopfschraube,** V4A M6 x 16		3,50

i **Achtung:** Bei Bestellung Schraubenlänge anführen!

BODENABLÄUFE AUS Rg5/Gbz10 – DECKEL V4A



			€ Gruppe B exkl. Mwst
01841	**Bodenablauf Rg5, 2 „ I.G. mit A.W.D.** Ø 168 mm, rechtwinkeliger Abgang	(2015020)	205,60
0184110	**Bodenablauf Gbz10, 2 „ I.G. mit A.W.D.** Ø 168 mm, rechtwinkeliger Abgang, salz- und meerwasserbeständig	(2015021)	221,00
01840	**Bodenablauf Rg5, 2 „ I.G. mit A.W.D.** Ø 168 mm, senkrechter Abgang	(2005020)	167,10
0184010	**Bodenablauf Gbz10, 2 „ I.G. mit A.W.D.** Ø 168 mm, senkrechter Abgang, salz- und meerwasserbeständig	(2005021)	191,90



Flanschsätze für Bodenabläufe

0120310	**Flanschsatz Gbz10** für Art. 01200/0120101840/01841, salz- und meerwasserbeständig	(2030051)	57,90

BODENABLÄUFE SPEZIAL MIT DECKEL UND FLANSCH NiSn



01181	**Bodenablauf Rg5, 2 „ I.G. mit A.W.D.** Ø 168 mm, rechtwinkeliger Abgang	(2011000)	283,40
0118110E	**Bodenablauf Gbz10, 1 1/2“ I.G. Spezial** mit Flanschdeckel V4A, rechtwinkeliger Abgang salz- und meerwasserbeständig	(2011021)	268,90
01182	**Bodenablauf Rg5, 2“ I.G. Spezial** mit Einlegerost u. Flansch NiSn, rechtwinkeliger Abgang	(2012000)	312,00

ERSATZTEILE – BODENABLÄUFE – Rg5/Gbz10



01930	**Antiwirbeldeckel Ø 168 mm** V4A für 01841 / 01840	(2005320)	70,30
01722	**Deckelschraube M6 x 10**	(505284)	3,50
01533	**Dichtung für Flansch 01203**	(513001)	6,60
01529E	**Flanschdeckel V4A**	(2011520)	105,50
01528	**Flansch NiSn für 01181 / 01182**	(2011300)	74,00
01529	**Einlegerost NiSn für 01181 / 01182**	(2011200)	61,90
017020	**Deckelschraube M5 x 8**	(505265)	3,50



MAUERKRAGEN FÜR ROHRDURCHFÜHRUNG EPDM

Abdichtwirkung bis 60 m WS, Mauerkragen-Montageset beinhaltet 1 Mauerkragen und 2 Edelstahl-Spannbänder (auf die Dimension abgestimmt)





Rohr-Ø Aussen	Ø-Bereich Aussen	Art.-Nr.	D1(mm)	L1(m)	Preis
DA 32	32-36	16102	29	0,45	53,90
DA 40	40-44	16103	38	0,5	53,90
DA 50	50-55	16104	48	0,6	54,20
DA 63	63-69	16105	60	0,7	55,50
DA 75	75-82	16106	71	0,8	57,50
DA 90	90-97	16107	84	0,9	64,10
DA 110	110-121	16108	105	1,0	64,40
DA 125	125-140	16109	120	1,1	65,00
DA 140	125-140	16110	120	1,2	65,00
DA 160	160-170	16111	154	1,3	70,50
DA 225	225-240	16114	215	2,1	79,80
DA 280	280-290	16116	275	2,5	95,20
DA 315	315-330	16117	310	2,6	100,80

BODENEINSTRÖMDÜSEN – Rg5/Gbz10

€ Gruppe B
exkl. Mwst











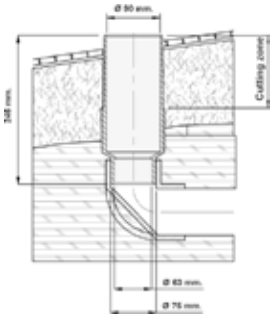



Für Fliesen- und Folienbecken – RG5/Gbz10 Deckel V4A

01886	**Bodeneinströmdüse gerade G 1 1/2“ Rg5** Deckel V4A, Mengen regulier- und verschließbar	(3860120)	161,50
0188610	**Bodeneinströmdüse gerade G 1 1/2“ Gbz10** Deckel V4A, Mengen regulier- und verschließbar	(3860121)	185,80
01896	**Bodeneinströmdüse gerade G 2“ Rg5** Deckel V4A, Mengen regulier- und verschließbar	(3860220)	172,30
0189610	**Bodeneinströmdüse gerade G 2“ Gbz10** Deckel V4A, Mengen regulier- und verschließbar	(3860221)	198,20
01887	**Bodeneinströmdüse G 1 1/2“ Rg5** Deckel V4A, Mengen regulier- und verschließbar mit Anschlusswinkel 90° I.G. 1 1/2“	(3861020)	333,50
0188710	**detto, jedoch Gbz10,** Deckel V4A, Salz- und Meerwasserbeständig	(3861021)	450,40
0188810	**Flanschringsatz Gbz10 für detto** mit Dichtung und Schrauben V4A Salz- und Meerwasserbeständig	(3862051)	60,10
01889	**PVC-Übergangsstück** für 01886 (DA 89,8 x 11/2“ I.G.)	(3860950)	42,60
01895	**PVC-Übergangsstück** für Rohrübergang zu 01896 (DA 89,8 x 2“ I.G.)	(3861950)	42,60
443590	**Einbauteil für Bodeneinströmdüse** Länge 24,6 cm, PN 10, NW 90 x 75 x 63 passend zu PVC-Übergangsstücke		29,70



Für Fliesen- und Folienbecken – RG5/Gbz10 Deckel V4A

018893	**Deckel V4A kompl.,** mit PVC Kegel	(3860520)	81,00
018893W	**Deckel V4A weiß kompl.,** f. Bodendüsen	(3860590)	92,50
01897	**Dichtung** für Flansch	(513047)	6,50
01898	**Senkkopfschraube V4A,** M6 x 16	(505251)	3,10

WANDDURCHFÜHRUNGEN – Rg5/Gbz10

€ Gruppe B
exkl. Mwst







Für Beton- und Folienbecken

01301	**Wanddurchführung, Rg5, L 300 mm** 2" I.G x 2" I.G.	(3010050)	173,60
0130110	**Wanddurchführung, Gbz10, L 300 mm** 2" I.G x 2" I.G. (Folienbecken) salz- und meerwasserbeständig	(3010051)	199,30
01302	**Wanddurchführung, Rg5, L 240 mm** 2" I.G. x 2 „ I.G.	(3001050)	154,50
0130210	**Wanddurchführung, Gbz10, L 240 mm** 2" I.G. x 2 „ I.G. (Folienbecken) salz- und meerwasserbeständig	(3001051)	177,90
01312	**Wanddurchführung, Rg5, L 240 mm** 2" I.G. x 1 1/2" I.G.	(3021050)	144,80
0131210	**Wanddurchführung, Gbz10, L 240 mm** 2" I.G. x 1 1/2" I.G. (Folienbecken) salz- und meerwasserbeständig	(3021051)	171,20
01303	**Wanddurchführung, Rg5, L 100 mm** 2" I.G. x 1 1/2" I.G.	(3022050)	109,20
0130310	**Wanddurchführung, Gbz10, L 100 mm** 2" I.G. x 1 1/2" I.G. (Folienbecken) salz- und meerwasserbeständig	(3022051)	124,90

FLANSCHDÜSEN Rg5/Gbz10 FÜR WANDDURCHFÜHRUNGEN



Mit Blende und Kugel aus V4A

0133010M	**Düsenflansch Gbz10 Kugel 4 x 8 mm** (Mehrlochdüse), komplett mit Dichtung und Schrauben	(3102321)	117,40
01330E	**Düsenflansch Gbz10 Kugel Ø 18 mm** komplett mit Dichtung und Schrauben. salz- und meerwasserbeständig	(3102020)	98,80
01330EW	**detto mit Deckel ABS weiß**	(3102090)	78,80
01331	**Eckiger-Düsenflansch Rg5 Kugel Ø 18 mm** Blende 103 x 103 mm, komplett mit Dichtung und Schrauben	(3140220)	115,00
0133110	**detto, jedoch Gbz10, salz- und meerwasserbeständig**	(3140221)	132,30
01834	**Muschelflansch Rg5** komplett mit Dichtung und Schrauben.	(3190720)	111,40
0183410	**detto, jedoch Gbz10, salz- und meerwasserbeständig**	(3190721)	149,30
01335	**Kulissenflansch Rg5/NiSn/V4A** komplett mit Dichtung und Schrauben	(3350020)	220,30
01336E	**Folienflansch V4A spezial, poliert** passend zu 01312 und 01303, Lochkreis 78 mm	(3942020)	96,00
01517	**Ersatzdichtung für detto**	(513000)	6,90
024831	**Flanschsatz für Mauerdurchführungen** inkl. Siebhalterung Rg5 für Sieb 028486	(8436500)	67,50
02486	**Ansaugsieb V4A Ø 130 mm** Lochabstand 65 mm	(8697520)	134,20

EINLAUFDÜSEN AUS Rg5/Gbz10 – FOLIENBECKEN

€ Gruppe B
exkl. Mwst



Mit Blende und Kugel aus V4A, 1 1/2 " A.G.

01366E	**Einlaufdüse Rotguss Rg5** 1 1/2" A.G., Sichtteil V4A, L 40 mm, Kugel Ø 18 mm	(3103420)	135,20
0136610	**detto, jedoch Gbz10, salz- und meerwasserbeständig**	(3103421)	155,00
01320M	**detto, jedoch Rg5** und Mehrlochdüse	(3103720)	154,50
01373	**Eckige-Einlaufdüse Rotguss Rg5** 1 1/2" A.G., Blende 103 x 103 mm, Sichtteil V4A, Grundelement L 40 mm, Kugel Ø 18 mm	(3150020)	158,10
0137310	**detto, jedochGbz10, salz- und meerwasserbeständig**	(3150021)	181,80
01374	**Eckige-Einlaufdüse Rotguss Rg5** 1 1/2" A.G., Blende 103 x 103 mm, Sichtteil V4A, Grundelement L 40 mm, Kugel 4 x 8 mm	(3150220)	179,80
0137410	**detto, jedoch Gbz10, salz- und meerwasserbeständig**	(3150221)	207,00
01835E	**Einlaufmuschel Rg5** 1 1/2" A.G., Sichtteil V4A, L 40 mm	(3786020)	124,10
0183510	**detto, jedoch Gbz10, salz- und meerwasserbeständig**	(3786021)	143,00



Mit Blende und Kugel aus V4A , 2" A.G.

01370E	**Einlaufdüse Rotguss Rg5 2" A.G., Sichtteil V4A, L 40 mm, Kugel Ø 18 mm**	(3104420)	162,60
0137010	**detto, jedoch Gbz10, salz- und meerwasserbeständig**	(3104421)	186,80
01371	**Eckige-Einlaufdüse Rotguss Rg5 2" A.G., Blende 103 x 103 mm, Sichtteil V4A, Grundelement L 40 mm, Kugel Ø 18 mm**	(3150120)	187,60
0137110	**detto, jedoch Gbz10, salz- und meerwasserbeständig**	(3150121)	216,00
01372	**Eckige-Einlaufdüse Rotguss Rg5 2" A.G., Blende 103 x 103 mm, Sichtteil V4A, Grundelement L 40 mm, Kugel 4 x 8 mm**	(3150320)	211,30
0137210	**detto, jedoch Gbz10, salz- und meerwasserbeständig**	(3150321)	243,20

SAUGANSCHLÜSSE – Rg5/NiSn/V4A



Sauganschluss V4A Blende / NiSn

01894	**Steckverschluss Rg5 /NiSn Grundelement,** Blende V4A, L 40 mm, 2" A.G.	(3945020)	130,80
0189410	**Steckverschluss Gbz10 Grundelement,** Blende V4A, L 40 mm, 2" A.G., salz- und meerwasserbeständig	(3945021)	150,50
01394	**Steckverschluss Rg5/NiSn Grundelement,** L 40 mm, 2" A.G.	(3941020)	134,20
01392	**Schlauchtülle NiSn** mit O-Ring	(3920000)	48,10
01393	**Stopfen NiSn** mit O-Ring	(3930020)	57,90

EINLAUFDÜSEN AUS Rg5/Gbz10 – FLIESENBECKEN

€ Gruppe B
exkl. Mwst





Mit Blende und Kugel aus V4A , 1 1/2" A.G.

01315E	Einlaufdüse Rotguss Rg5 1 1/2" A.G. Sichtteil V4A, L 40 mm, Kugel Ø 18 mm	(3100420)	93,60
0131510	Einlaufdüse Rotguss Gbz10 1 1/2" A.G. Sichtteil V4A, L 40 mm, Kugel Ø 18 mm, salz- und meerwasserbeständig	(3100421)	107,40
01316E	Einlaufdüse Rotguss Rg5 1 1/2" A.G. Sichtteil V4A, L 70 mm, Kugel Ø 18 mm	(3100720)	109,60
01315EE	Einlaufdüse komplett aus V4A 1 1/2" A.G. mit 4-Loch (4 x 8 mm) Kugeldüse, Gewindelänge 40 mm	(3100020)	159,30




Einlaufmuscheln und Kulissen NiSn/V4A, 1 1/2" A.G.

01831	Einlaufmuschel Rg5/NiSn 1 1 /2" A.G. L 70 mm, Blende V4A	(3780720)	105,70
01382	Einlaufkulisse Rg5/NiSn/V4A 1 1/2" A.G. L 40 mm	(3820020)	227,40




Mit Blende und Kugel aus V4A , 2" A.G.

01320E	Einlaufmuschel Rg5/NiSn 1 1 /2" A.G. L 70 mm, Blende V4A	(3101420)	114,40
01370M	Einlaufkulisse Rg5/NiSn/V4A 1 1/2" A.G. L 40 mm	(3105820)	133,40
0132010	Einlaufdüse Gbz10 2" A.G. L 40 mm, Kugel Ø 18 mm salz- und meerwasserbeständig	(3101421)	130,80
01321E	Einlaufdüse Rg5 2" A.G. L 50 mm, Kugel Ø 18 mm	(3101820)	123,30




Einlaufmuscheln und Kulissen aus NiSn/V4A , 2" A.G.

01832	Einlaufmuschel Rg5/NiSn, 2", A.G., 2" A.G. x 1 1/2" I.G., L 40 mm Blende V4A	(3782420)	109,10
0183210	Einlaufmuschel Gbz10 2", A.G., 2" A.G. x 1 1/2" I.G., L 40 mm, Blende V4A salz- und meerwasserbeständig	(3782421)	124,90
0138E	Einlaufkulisse Rg5/V4A 2" A.G x 1 1/2" I.G., L 40 mm	(3810020)	237,20

SAUGANSCHLÜSSE / STOPFEN / KONTERMUTTER Rg5/Gbz10

€ Gruppe B
exkl. Mwst



Sauganschluss – Betonbecken/Fliese Rg5

013910	**Steckverschluss, V4A Grundelement** L 40 mm, 2“ A.G. Fliese	(3910020)	109,40
01392	**Schlauchtülle NiSn** mit O-Ring	(3920000)	48,10
01393	**Stopfen VA** mit O-Ring	(3930020)	57,90

Sauganschluss – Betonbecken/Fliese Rg5/Gbz10 Blende V4A



01891	**Steckverschluss Rg5/NiSn 2“ A.G.,** Grundelement, L 40 mm, Blende V4A	(3915020)	88,60
0189110	**Steckverschluss Gbz10 2“ A.G.,** Grundelement, L 40 mm, Blende V4A, salz- und meerwasserbeständig	(3915021)	101,50

Stopfen



01365	**Überwinterungsstopfen NiSn** M 45 x 1,5, mit Feingewinde und O-Ring zum Verschließen der Düse	(3650000)	26,40

Kontersätze Rotguss Rg5





01395	**Kontersatz Rg5, 1 1/2“**, inkl. Dichtung	(3960050)	21,00
01396	**Kontersatz Rg5, 2“**, inkl. Dichtung	(3950050)	25,00
01397	**Kontersatz Rg5, 2 1/2“**, inkl. Dichtung	(3970050)	43,00
01561	**Moosgummidichtung 1 1/2“**, zu 01395	(513203)	8,20
01562	**Moosgummidichtung 2“**, zu 01396	(513204)	6,50
01563	**Moosgummidichtung 2 1/2“**, zu 01395	(513018)	10,10

Ersatzblenden





013281E	**Düsenblende mit Kugel 12 mm** Düsenblende mit Feingewinde M45x1,5	(3101120)	82,00
01328E	**Düsenblende mit Kugel 18 mm** Düsenblende mit Feingewinde M45x1,5	(3101020)	65,30
013282E	**Düsenblende mit Kugel 22 mm** Düsenblende mit Feingewinde M45x1,5	(3101220)	82,00
013283E	**Düsenblende mit Kugel 4x8 mm** Düsenblende mit Feingewinde M45x1,5	(3101320)	82,00

HALOGENSCHEINWERFER EINSÄTZEUNDNISCHEN Rg5/Gbz10







			€ Gruppe B exkl. Mwst
01419E	LED MR 16 -Scheinwerfereinsatz Rg5 8 W / 12 V, Blende V4A D 110 mm, passend zu Einbaunische 01418 inkl. Silikonkabel 2 x 1,5 mm (ca. 2 m)	(4240020)	440,10
0141910	detto, jedoch Ausführung Gbz10 salz- und meerwasserbeständig	(4240021)	358,80
01418	Einbaunische Rotguss Rg5 für Beton-, Folie- u. Fliesenbecken für Art. Nr. 01419	(4250050)	245,30
01418E	Einbaunische V4A	(4250020)	450,30
0140710	Flanschsatz Gbz10 salz- und meerwasserbeständig	(4251051)	57,90





Für Polyesterbecken und Whirlwannen Rg5/V4A

12116E	LED MR 16 – Scheinwerfer Rg5/V4A 8 W / 12 V, mit Kontersatz 1 1/2“, Blende flach Ø 85mm für Whirlpools. Inkl. Silikonkabel 2 x 1,5 mm (2 m)	(4230020)	552,00
12112E	Midi-LED MR 16 – Scheinwerfer Rg5/V4A 8 W / 12 V, mit Kontersatz 1 1/2“, Blende Ø 71 mm für Whirlpools. Inkl. Silikonkabel 2 x 1,5 mm (2 m)	(4233020)	498,10

i Was ist Rotguss – was ist Bronze?

Werkstoff	Rotguss RG5	Bronze GBZ
Abkürzung	CuSn5Zn5Pb5 Cu	CuSn10/12 Cu 88 - 90 %
Zusammensetzung	84 - 86 % Sn 4 - 6 % Zn 4 - 6 % Pb 4 - 6 %	Sn 9 - 11 %
Eigenschaften und Verwendung	Konstruktionswerkstoff. Hauptanwendungsgebiete sind Wasser- und Dampf- armaturen-gehäuse bis 255°C, Pumpengehäuse und dünnwandige vernickelte Gussstücke sowie Drehteile für den Maschinen-, Apparate- und Schiffbau.	Konstruktionswerkstoff mit hoher Dehnung, korrosions- und meerwasserbeständig. Armaturen- und Pumpengehäuse, Leit-, Lauf- und Schaufelräder für Pumpen und Wasserturbinen.

„Sämtliche Lahme Gegenschwimmanlagen, Massageanlagen und Schwallduschen sind für die Verwendung im privaten Schwimmbadbereich ausgelegt. Bei Verwendung im öffentlichen Bereich sind die Vorgaben gem. EN13451 Teil 1-10 zu beachten. Alle Massagesysteme und Wasserattraktionen sind auch für öffentliche Bäder entsprechend EN 13451 Teil 1-10 erhältlich. ACHTUNG! Grenzwerte im Schwimmbadwasser für Rotgusseinbauteile: Entkeimungsmittelgehalt bis 1,0 mg/l Chloridgehalt bis 500 mg/l, pH-Wert 6,5 - 9,5. Bei der Verwendung von Bronzeeinbauteilen gilt ein Grenzwert von 6% Salzgehalt.

ERSATZTEILE für Scheinwerfer Art. 01411, 01403, 01404



			€ Gruppe B exkl. Mwst
014032	Halogen -Stiftsockellampe 65 W, 12 V	(575373)	29,90
014043	Trockenmittelbeutel TMB, 3 g	(575291) per Beutel	4,30
014033	O-Ring 55 x 3,5	(514018)	6,90
014034	O-Ring 57 x 1,5	(514015)	6,90
014048	Silikonkabel 2 x 2,5 mm² f. 01403/04	per lfm	10,70
01552	O-Ring klein 95 x 6,3 für Birne (Dichtgehäuse)	(514022)	22,20
01553	O-Ring groß 169 x 3 für Birne (Haltering)	(514031)	22,20
014036	O-Ring 85 x 4 für Birnekappe 01403/04	(514025)	22,20
01554	Dichtung für Flansch 01406	(513003)	19,30
01555	Kabelschutzschlauch per lfm	(510580)	14,20
01556	Überwurfmutter mit Gummi (Nische innen)	(4101550)	34,80
0155610	detto, jedoch Ausführung Gbz10	(501802)	44,80
01557	Einschraubteil mit Ü-Mutter f. Einsatz	(4134050)	55,40
015581	Klemmbügel	(500802)	50,60
01559	Silikonkabel 2 x 6 mm² f. 01411	(534001) per lfm	20,90
01560	Blende Edelstahl V4A, Ø 270 mm	(4130220)	155,20
01560KS	Blende ABS weiß, Ø 270 mm	(4130390)	78,20
2216691	Schlauchschelle NW19, V2A, D16 – 25 für Kabelschutzschlauch 01555		5,00
01558	Einschraubtülle f. Nische außen	(4100650)	82,90

Achtung: bei Birnenwechsel unbedingt neuen O-Ring verwenden!

HALOGENSCHEINWERFER – ERSATZTEILE V4A



Ersatzteile Halogen Mini-Midi-Maxi Scheinwerfer

014195E	Blende V4A zu 01419E	(4243020)	150,90
014197	LED MR16 Leuchtmittel, 8W, 3000K, 621 lm	(8579713)	36,20
12449	Blende D 71 mm für Midi-Scheinwerfer	(4233300)	91,10
12433	Sicherheitsglas Maxi, 61,9 x 5 mm	(575478)	53,40
124332	Sicherheitsglas Midi, 56 x 4 mm	(575342)	53,40
124331	Sicherheitsglas Mini, 40 x 3 mm	(541002)	53,40
12434	O-Ringsatz für Maxi-Scheinwerfer	(514015/514018)	13,50
124341	O-Ringsatz für Mini-Scheinwerfer		16,60
124342	O-Ringsatz für Midi-Scheinwerfer und 01419E		32,10
12437	Kabelverschraubung PG 9	(7303950)	14,40
12439	Silikonkabel 2 x 1,5 mm²	(534002)	9,50
12440	Stecker für Maxi-Scheinwerfer	(530351)	16,60
014192	Flanschring für Glasdichtung (Mini)	(4240200141)	48,00

24 VDC POWER LED 3.0 VitaLight

Scheinwerfereinsätze nicht nur aus Rotguss und Bronze, sondern jetzt auch komplett aus Edelstahl. Die VitaLight® Unterwasserscheinwerfer sind nur für den Betrieb unter Wasser geeignet. Die empfohlene Einbautiefe beträgt 600 mm unterhalb des Wasserspiegels. Bei Verwendung für Sole-, Mineral- und Thermalbäder ist eine Speziallegierung Gbz10 (Gussbronze) erforderlich.

€ Gruppe B
exkl. Mwst

24 VDC POWER LED 3.0 Unterwasserscheinwerfer Ø 270 mm



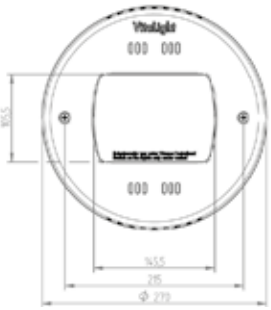

Achtung: einsetzbar ab 5m Beckenbreite

28er POWER LED 3.0 weiß, 24 V DC, Tageslichtweiß (6000K), 14.900 Lumen, 80 Watt, Abstrahlwinkel 80°, 5 Meter Kabel 2 x 1,5mm², für Nische 01409/01410/01410E

	12561	**28er Power LED 6000K, Rg5**	(4.40000020)	2.078,00
	1256110	detto, jedoch Gbz10	(4.40000021)	2.390,00
	12561E	detto, jedoch komplett V4A	(4.440000020)	2.338,00
	12562	**28er Power LED 3000K, Rg5**	(4.40000420)	2.078,00
	1256210	detto, jedoch Gbz10	(4.40000421)	2.390,00
	12562E	detto, jedoch komplett V4A	(4.440000420)	2.643,00
	12563	**28er Power LED RGBW, Rg5**	(4.40000220)	2.374,00
	1256310	detto, jedoch Gbz10	(4.40000221)	2.730,00
	12563E	detto, jedoch V4A	(4.440000220)	2.654,00

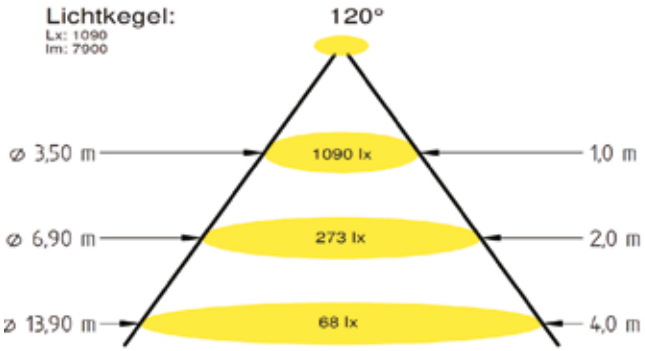



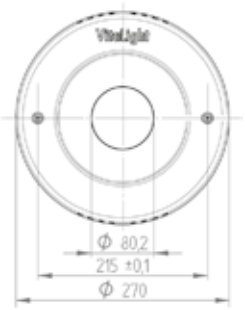

Achtung: einsetzbar ab 5m Beckenbreite

16er POWER LED 3.0 weiß, 24 V DC, Tageslichtweiß (6000K), 7.900 Lumen, 43 Watt, Abstrahlwinkel 120° 5 Meter Kabel 2 x 1,5mm², für Nische 01409/01410/01410E

	12565	**16er Power LED 6000K, Rg5**	(4.40201020)	1.177,00
	1256510	detto, jedoch Gbz10	(4.40201021)	1.354,00
	12565E	detto, jedoch komplett V4A	(4.440201020)	1.292,00
	12567	**16er Power LED 3000K, Rg5**	(4.40201420)	1.177,00
	1256710	detto, jedoch Gbz10	(4.40201421)	1.354,00
	12567E	detto, jedoch komplett V4A	(4.440201420)	1.354,00
	12568	**16er Power LED RGBW, Rg5**	(4.40201220)	1.344,00
	1256810	detto, jedoch Gbz10	(4.40201221)	1.546,00
	12568E	detto, jedoch V4A	(4.440201220)	1.459,00

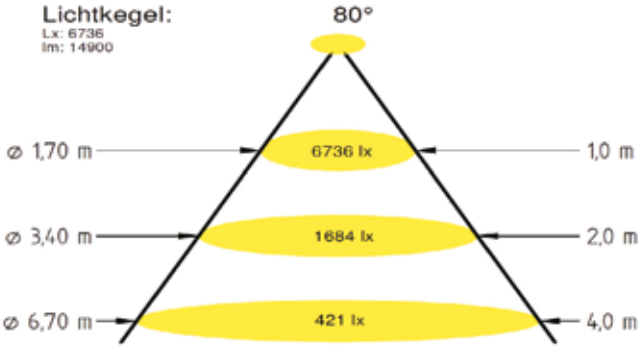

NISCHEN zu LED Unterwasserscheinwerfer Ø 270 mm



	01410	**Einbaunische Rotguss Rg5** kompl. mit Kabelschutzschlauch für Fliesen- oder Folienbecken	(4100050)	303,10
	0141010	**detto, jedoch Ausführung Gbz10 salz- und meerwasserbeständig**	(4100051)	339,90
	0140610	**Flanschsatz Rotguss Gbz10** für Folienbecken salz- und meerwasserbeständig inkl. Dichtung und Schrauben	(4060051)	122,00
	01410E	**Einbaunische V4A** kompl. mit Kabelschutzschlauch für Fliesen-, Folien- oder Edelstahlbecken	(4400020)	353,40
	01406E	**Flanschsatz V4A** für Folienbecken inkl. Dichtung und Schrauben	(4060020)	152,60
	01401	**Kabelanschlussdose Rg5** mit Deckel V4A	(4010020)	238,80

24 VDC POWER LED 3.0 VitaLight

Scheinwerfereinsätze nicht nur aus Rotguss und Bronze, sondern jetzt auch komplett aus Edelstahl.

€ Gruppe B
exkl. Mwst

24 VDC POWER LED 3.0 Unterwasserscheinwerfer Ø 146mm



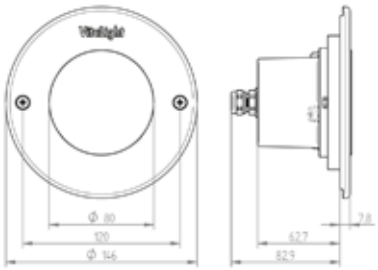

i **Achtung:** einsetzbar ab 5m Beckenbreite

16er POWER LED 3.0 weiß, 24 V DC, Tageslichtweiß (6000K), 7.900 Lumen, 43 Watt, Abstrahlwinkel 120°, 5 Meter Kabel 2 x 1,5mm², für Nische 012212/12215

	12570	**16er Power LED 6000K, Rg5**	(4.40200020)	1.136,00
	1257010	detto, jedoch Gbz10	(4.40200021)	1.306,00
	12570E	detto, jedoch komplett V4A	(4.440200020)	1.249,00
	12572	**16er Power LED 3000K, Rg5**	(4.40200420)	1.136,00
	1257210	detto, jedoch Gbz10	(4.40200421)	1.306,00
	12572E	detto, jedoch komplett V4A	(4.440200420)	1.249,00
	12573	**16er Power LED RGBW, Rg5**	(4.40200220)	1.303,00
	1257310	detto, jedoch Gbz10	(4.40200221)	1.498,00
	12573E	detto, jedoch V4A	(4.440200220)	1.414,00

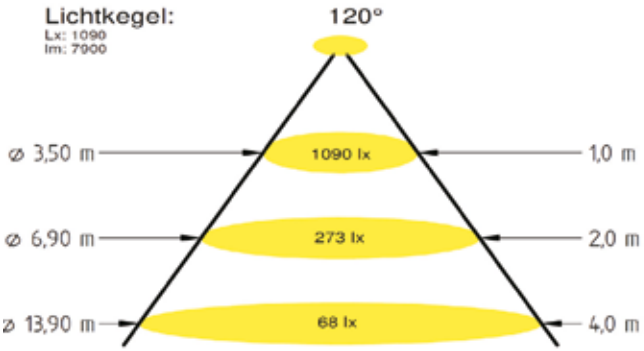



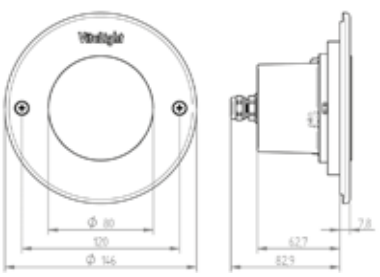

i **Achtung:** einsetzbar ab 5m Beckenbreite

8er POWER LED 3.0 weiß, 24 V DC, Tageslichtweiß (6000K), 4.300 Lumen, 23 Watt, Abstrahlwinkel 120° 5 Meter Kabel 2 x 1,5mm², für Nische 012212/12215

	12575	**8er Power LED 6000K, Rg5**	(4.40300020)	979,40
	1257510	detto, jedoch Gbz10	(4.40300021)	1.127,00
	12575E	detto, jedoch komplett V4A	(4.440300020)	1.126,00
	12577	**8er Power LED 3000K, Rg5**	(4.40300420)	979,40
	1257710	detto, jedoch Gbz10	(4.40300421)	1.127,00
	12577E	detto, jedoch komplett V4A	(4.440300420)	1.126,00
	12578	**8er Power LED RGBW, Rg5**	(4.40300220)	1.084,00
	1257810	detto, jedoch Gbz10	(4.40300221)	1.247,00
	12578E	detto, jedoch V4A	(4.440300220)	1.246,00

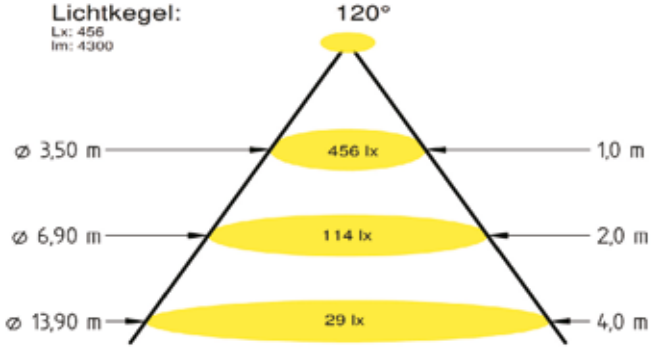

NISCHEN zu LED Unterwasserscheinwerfer Ø 146mm





	12212	Einbaunische LED-Rotguss Rg5 inklusive Kabelschutzschlauch	(4266050)	255,80
	1221310	Flanschsatz Gbz10 salz- und meerwasserbeständig mit Dichtung und Schrauben	(4267051)	66,60
	12213E	detto, jedoch V4A	(4267020)	91,90
	122131	Dichtung für Flanschsatz	(575172)	16,40

24 VDC POWER LED 3.0 VitaLight

Scheinwerfereinsätze nicht nur aus Rotguss und Bronze, sondern jetzt auch komplett aus Edelstahl.

€ Gruppe B
exkl. Mwst

24 VDC POWER LED 3.0 Unterwasserscheinwerfer Ø 110/72mm







Achtung: einsetzbar ab 5m Beckenbreite

4er POWER LED 3.0 weiß, 24 V DC, Tageslichtweiß (6000K), 1.890 Lumen, 11 Watt, Abstrahlwinkel 120°, 5 Meter Kabel 2 x 1,5mm², für Nische 01418/12554

	12581	**4er Power LED 6000K, Rg5**	(4.40400020)	576,90
	1258110	detto, jedoch Gbz10	(4.40400021)	663,20
	12581E	detto, jedoch komplett V4A	(4.440400020)	638,20
	12582	**4er Power LED 3000K, Rg5**	(4.40400420)	576,90
	1258210	detto, jedoch Gbz10	(4.40400421)	663,20
	12582E	detto, jedoch komplett V4A	(4.440400420)	663,30
	12583	**4er Power LED RGBW, Rg5**	(4.40400220)	576,90
	1258310	detto, jedoch Gbz10	(4.40400221)	663,20
	12583E	detto, jedoch V4A	(4.440400220)	638,20

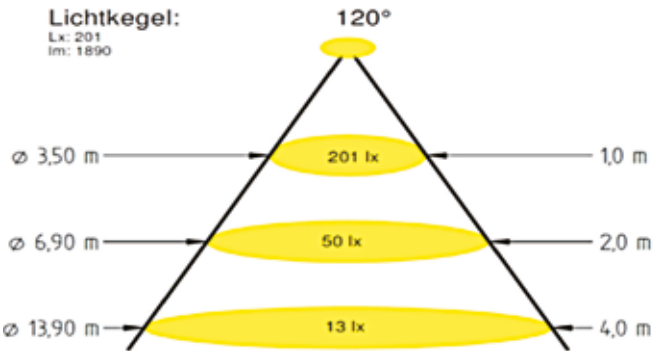

Achtung: einsetzbar ab 5m Beckenbreite

4er POWER LED 3.0 weiß, 24 V DC, Tageslichtweiß (6000K), 1.890 Lumen, 11 Watt, Abstrahlwinkel 120°, 5 Meter Kabel 2 x 0,75mm2 12585 4er Power LED

	12585	**4er Power LED 6000K, Rg5**	(4.40500020)	625,90
	1258510	detto, jedoch Gbz10	(4.40500021)	719,90
	12587	**4er Power LED 3000K, Rg5**	(4.40500420)	625,90
	1258710	detto, jedoch Gbz10	(4.40500421)	720,00
	12588	**4er Power LED RGBW, Rg5**	(4.40500220)	625,90
	1258810	detto, jedoch Gbz10	(4.40500221)	720,00

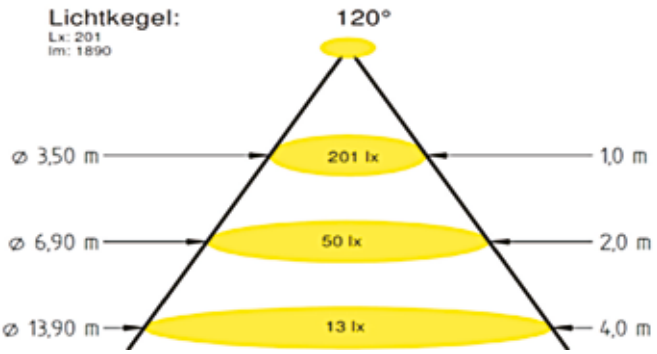

NISCHEN zu LED Unterwasserscheinwerfer Ø 110mm







	01418	Einbaunische Rotguss Rg5 für Beton-, Folie- u. Fliesenbecken	(4250050)	245,30
	01418E	Einbaunische V4A	(4250020)	450,30
	0140710	Flanschsatz Gbz10	((4251051)	57,90
	01407E	detto, jedoch V4A	(4251020)	85,40

ZUBEHÖR zu LED Unterwasserscheinwerfer



			€ Gruppe B exkl. Mwst
12520	**Netzgerät 100-277V AC/24VDC 200W 50/60Hz** IP 54 für zwei 28er, vier 16er, acht 8er und sechzehn 4er. Bei einem Anschluss von mehr als vier Scheinwerfern wird die Unterverteilung (12522) benötigt.	(40600050)	861,00
125200	**Netzgerät 24VDC, für max. zwei 4er LED** monochrom, nicht regelbar, kein Dimmer anschließbar	(40600350)	313,20
12521	**Vorschaltgerät 100-277V AC/24VDC 200W50/60 Hz** IP 54 für zwei 28er, vier 16er, acht 8er und sechzehn 4er. Bei einem Anschluss von mehr als vier Scheinwerfern wird die Unterverteilung (12522) benötigt.	(40600150)	1.468,00
12522	**Unterverteilung für 24V POWER LED 3.0 für 8er und 4er** Bei Anschluss von mehr als vier Scheinwerfern.	(40600250)	118,70
12523	**Dimmer / Farbwechsler für 24V**	(536052)	438,30
12514	**Einsteckmodul DMX,** für Vorschaltgerät RGB	(576841)	449,90
125190	**Set bestehend aus: Funk-Fernbedienungsempfänger** als Einsteckmodul sowie **Funk-Fernbedienung IP 40,** für Vorschaltgerät 12521	(40000050)	934,80

RGBW-Scheinwerfer: Einzigartig helles Licht

Bekanntermaßen hat HugoLahme in den vergangenen Jahren sein Scheinwerferprogramm erheblich ausgebaut. Dem Trend der Zeit folgend dominieren vor allem LED-RGB Beckenscheinwerfer das Sortiment. Mittlerweile bieten wir aber auch LED-RGBW-Scheinwerfer an. Wenn ein LED-RGB-Scheinwerfer auch RGBW kann, dann ist darin zusätzlich eine LED enthalten, die W = Weiß abgibt. RGBW ist also nichts anderes als RGB plus Weiß bzw RGB plus Kaltweiß. Weiß ist auch separat schaltbar. Kunden erhalten damit einen reinen Weißfarbton, der ein einzigartig helles Licht ins Beckenwasser zaubert.

CRI bedeutet color rendering index bzw. Farbwiedergabeindex

Die Qualität des weißen Lichts lässt sich messen: Angegeben wird es in der Einheit CRI. Ein Wert von 100 entspricht dem Sonnenlicht. Je kleiner der Wert, desto „unechter" ist das Licht. Alle unsere RGBW-Scheinwerfer haben einen CRI-Wert von über 80 , sind also qualitativ deutlich besser als herkömmliche LED-RGB-Scheinwerfer



EINBAUTEILE V4A EDELSTAHL











i WAS IST V2A – WAS IST V4A?

WERKSTOFF 1.4301 (ODER AUCH V2A)

- 1.4301 gehört, wie auch alle folgend beschriebenen Werkstoffe, zu den austenitischen Stahlsorten, spricht also nicht auf einen Magneten an.
- Beachten Sie dabei jedoch, dass es in verformten Bereichen aufgrund der Gefügeveränderung des Edelstahls zu leichtem Ansprechen des Magneten kommen kann. Hauptbestandteil ist schließlich zu fast 70 % Eisen.
- Die Beständigkeit erhalten alle Edelstahlsorten durch ihre Legierung. Beim 1.4301 besteht diese Legierung aus ca. 18 % Chrom und 10 % Nickel. Hinzu kommt als herstellungsbedingte Beimischung noch ein Anteil von höchstens 0,07 % Kohlenstoff. Für die Beständigkeit sind nur Chrom und Nickel wichtig.
- V2A ist in Schwimmbecken mit völlig normaler und unauffälliger Wasserqualität einsetzbar. Was dieser Werkstoff jedoch überhaupt nicht leiden kann, sind Chloridkonzentrationen von mehr als 150-200 mg/l. Da diese Konzentrationen heute in vielen Gebieten Österreichs bereits im normalen Trinkwasser, sprich Schwimmbad-Füllwasser erreicht werden, erfreut sich eine andere Edelstahl- Werkstoffgruppe in den letzten Jahren immer größerer Beliebtheit.

WERKSTOFF 1.4401/1.4404/1.4571 (ODER AUCH V4A)

- Diese Werkstoffe sind höher legiert alsV2Aund somit auch beständiger gegen Chloridangriffe. Der Grenzwert liegt zw. 400 u. 500 mg/l.
- V4A enthält einen Chromanteil von 16,5 bis 18,5%, Nickel von 10 bis 13 %, und zusätzlich Molybdän in der Größenordnung von 2,0 bis 2,5 %.
- Leider ist durch die höhere Legierung auch der Preis für diese Werkstoffgruppe höher als für V2A. Die Preisdifferenz liegt bei circa 40 % für das Rohmaterial.
- Grundsätzlich sind sowohl V2A als auch V4A in Blech-oder Rohrform auf dem Markt problemlos zu erhalten.
- Einsatzgebiet für V4A sind sowohl öffentliche als auch private Schwimmbecken, wobei der Edelstahl auch schwierigen Wasser- und Atmosphärenverhältnissen widersteht.

OBERFLÄCHENABSAUGER – EDELSTAHL V4A FÜR ERHÖHTEN WASSERSTAND

€ Gruppe B
exkl. Mwst



0428010 **Skimmer Modell Slim 500 V203/09, V4A** (56313EM09) 1.217,00
Skimmeröffnung 500 x 85 mm
Skimmerwehr aus Edelstahl, Skimmeranschluss mit Innengewinde 2“, Überlauf mit Klebeanschluss DA 50 nach unten, komplett mit Foliendicht-flansch und polierter Sichtblende als Abdeckung für die Flanschschrauben. (Mit Vorrichtung für den Einbau des mech. Niveaureglers 043191).

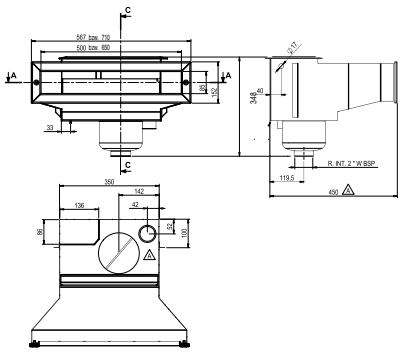

0428016 **detto, jedoch mit 6° Schräge** 1.240,00

0428011 **Skimmer Modell Slim650 V193/10, V4A** (56316EM09) 1.293,00
Skimmeröffnung 650 x 85 mm
Skimmerwehr aus Edelstahl, Skimmeranschluss mit Innengewinde 2“, Überlauf mit Klebeanschluss DA 50 nach unten, komplett mit Foliendicht-flansch und polierter Sichtblende als Abdeckung für die Flanschschrauben. (Mit Vorrichtung für den Einbau des mech. Niveaureglers 043191).

OBERFLÄCHENABSAUGER – ASTRALPOOL slim high Level Skimmer

Der neue Skimmer mit Infinity Pool Effekt
AstralPool hat einen neuen Skimmer entwickelt der für einen Infinity Pool Effekt sorgt. Er besteht aus Edelstahl und besticht mit seiner eleganten Optik. Auch ein Anschluss für eine Niveauregelung (elektronisch oder mechanisch) ist vorhanden.



473501 **Astral Oberflächenabsauger aus V4A,** 1.612,00
Skimmeröffnung 500 mm,
für Beton- u. Folienbecken,
Vorbereitung für Niveauregler

473502 **Astral Oberflächenabsauger aus V4A,** 1.693,00
Skimmeröffnung 650 mm,
für Beton- u. Folienbecken,
Vorbereitung für Niveauregler



473453 **Niveauregler mechanisch, Anschluss 3/8“** 57,00
passend für alle Slim Skimmer

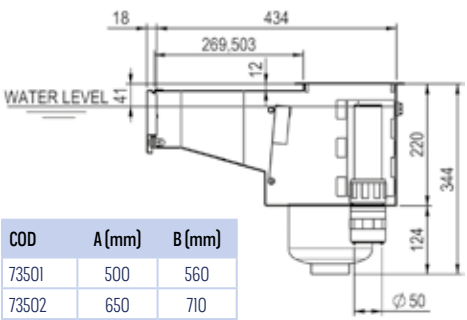

COD	A (mm)	B (mm)
73501	500	560
73502	650	710

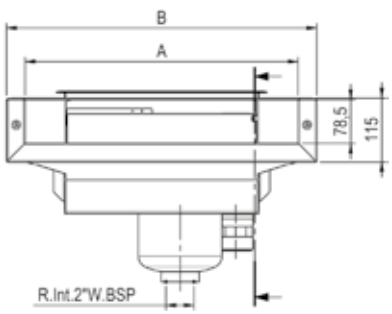

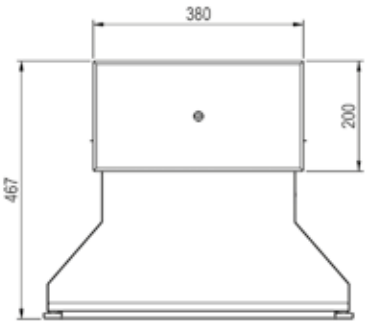

OBERFLÄCHENABSAUGER – EDELSTAHL V4A

€ Gruppe B
exkl. Mwst



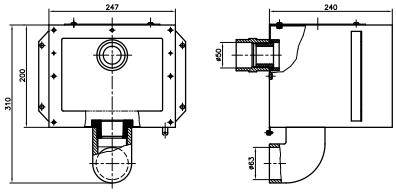

407610 **Oberflächenabsauger V4A,** (07610) 637,30
Saugbreite 195 mm, Einbautiefe 240 mm,
für Beton- u. Folienbecken,
Anschluss: DA 63, Überlauf: Klebemuffe DA 50
Anschlüsse nach hinten.
(ohne Siebeinschub)

i **Achtung:** mechanische Niveauregulierung nicht möglich.



04278 **Siebeinschub V4A zu Skimmer 407610** (07521) 340,00



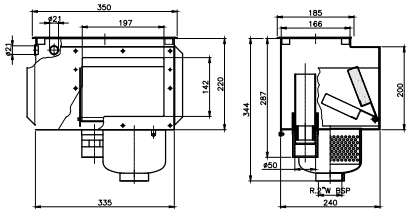

04280 **Oberflächenabsauger aus V4A,** (00254) 680,30
Saugbreite 195 mm, Einbautiefe 240mm,
für Beton- u. Folienbecken,
Vorbereitung für Niveauregler 043191
Anschluss: 2" I.G., Überlauf: Klebemuffe DA 50
Anschlüsse nach unten.



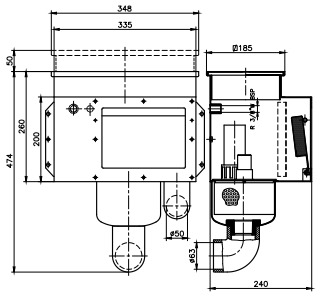

416694 **Oberflächenabsauger aus V4A** (16694) 974,50
Saugbreite 195 mm, Einbautiefe 240 mm,
für Beton- u. Folienbecken, inkl. Saugplatte,
Schaft höhenverstellbar,
Vorbereitung für Niveauregler 043191
Anschluss: DA 63, Überlauf: Klebemuffe DA 50
Anschlüsse nach hinten.

OBERFLÄCHENABSAUGER – EDELSTAHL V4A

€ Gruppe B
exkl. Mwst



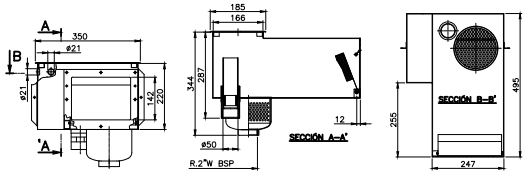

042799 **Oberflächenabsauger V4A,** (v-069/03) 843,00
Saugbreite 195 mm, Einbautiefe 494 mm,
für Beton- u. Folienbecken,
Vorbereitung für Niveauregler 01515/043191
Anschluss: 2" I.G., Überlauf: Klebemuffe DA 50
Anschlüsse nach unten.



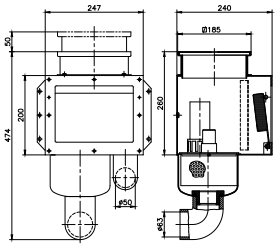

042781 **Flanschsatz V4A für 04357/416693/** (07525) 138,60
04280/416694/042799/04277
Abmessungen außen: ca. 24,7 x 19,7 cm



042811 **Blende V4A für 04280/04357/042799** (00255) 98,10
sowie 416693/416694







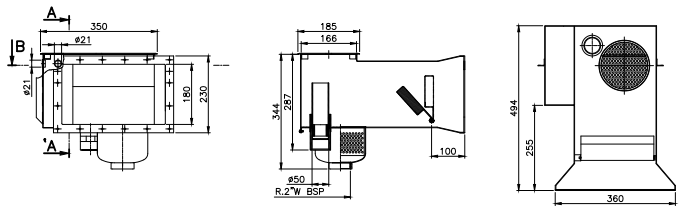

04269 **Oberflächenabsauger aus V4A,** (V277-06) 1.234,20
Breitmaulskimmer
Saugbreite 310 mm, Einbautiefe 494 mm,
für Beton- u. Folienbecken, inkl. Flansch und Blende,
Vorbereitung für Niveauregler 01515/043191
Anschluss: 2" I.G., Überlauf: Klebemuffe DA 50
Anschlüsse nach unten.

OBERFLÄCHENABSAUGER – EDELSTAHL V4A











€ Gruppe B
exkl. Mwst

Zubehör und Ersatzteile für Oberflächensauger

01138	Saugplatte PVC, NW 38	(1091050)	49,20
04319	Wasserstandsregler mechanisch Schwimmerventil 3/8"	(00256)	33,30
043191	Wasserstandsregler universal, Geberit	(GE240715)	58,00
0428015	Skimmerdeckel passend zu allen Slim	(563160-200)	142,00
0428014	Blende zu Slim 500	(0428010/16)	230,10
0428014O	Blende zu Slim 650	(0428011/17)	190,10
0428019	Flansch zu Slim 500	(0428010/16)	114,20
0428020	Flansch zu Slim 650	(0428011/17)	133,00
0428018	Skimmerwehr passend zu allen Slim, inkl. Stab und Floater		60,60
0428012	Dichtung für Slim 500	(V-063/11)	52,30
0428013	Dichtung für Slim 650		60,60
042803	Skimmerwehr-Set V4A mit Stab	(4402011401)	72,80
042804	Skimmerkorb V4A	(4402011403)	108,60
042805	Fliesenausgleich 50 mm V4A	(39001005)	96,70
042806	Fliesenausgleich 100 mm V4A	(39001006)	138,10
042807	Deckel V4A für 04280 / 042799 / 04269	(4402011404)	99,00
042795	Dichtung für Flansch - Set (2 Stück)	(4402011407)	74,60
042796	Schrauben für Flansch		0,70
042782	Skimmerwehr für Siebeinschub 04248		159,30
042809	Stab für Skimmerwehr	(4402011408)	17,50



OBERFLÄCHENABSAUGER – EDELSTAHL V4A

			€ Gruppe B exkl. Mwst
	475184	**Bodenablauf rund V4A, 2" I.G. für Folienbecken** Gitter Ø 248 mm, Höhe: 222 mm	431,30
	475185	**Bodenablauf rund V4A, 2" I.G. für Folienbecken** Gitter Ø 248 mm, Höhe: 200 mm	381,90
	475186	**Bodenablauf eckig V4A, 2" I.G. für Folienbecken** Gitter 258 mm, Höhe: 222 mm	493,30
	475187	**Bodenablauf eckig V4A, 2" I.G. für Folienbecken** Gitter 258 mm, Höhe: 200 mm	421,50
	04276	**Bodenablauf V4A, D 195 mm mit rundem Deckel ohne Bohrungen,** inkl. 3/4" Stopfen, ohne Flanschsatz. Höhe bis Flansch: 113 mm Anschlüsse: 1 1/2 I.G. seitlich, 3/4" I.G. nach unten	(V-010/11) 211,90
	042760	**detto V4A, jedoch Deckel mit Bohrungen**	(V-011/11) 219,90
	042761	**Flanschsatz V4A** für 04276/042760 inkl. Dichtung und Schrauben	(V-192/10) 65,00
	04287	**Bodenablauf V4A,** 2" IG. rechtw. ohne Flanschsatz, Blende 160 x 160mm, Höhe bis Flansch: 115 mm	(00269) 130,50
	04288	**Flanschsatz V4A komplett,** zu 04287, Lochkreis 100 mm	(00276) 45,20
	04275	**Bodenablauf V4A, 2" A.G. für Fertigbecken** ohne Kontermutter, Ø 133,5 mm, Anschluss unten mit Grundelement aus V4A, Gewindelänge 50 mm	(V-209/09) 79,50

OBERFLÄCHENABSAUGER – EDELSTAHL V4A

€ Gruppe B
exkl. Mwst

Ersatzteile

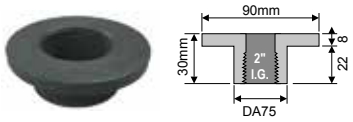

0188925	**Einlegeteil PVC für Bodenablauf**, DA 75 x 2" I.G.		39,10
042741	**Deckel V4A** für 04274, Ø 233 mm	(4402021502)	58,30
042743	**Flanschsatz V4A** für 04274	(4402021501)	172,70
042861	**Dichtung** für Bodenablauf für 04274	(4402021503)	43,60
042871	**Dichtung** für Flanschsatz für 04288	(4402020603)	20,40
042872	**Deckel V4A** für Bodenablauf für 04287 Abmessungen: 160 x 160 mm	(4402020602)	27,30
042762	**Ersatzdeckel V4A** mit Bohrungen für 042760/04276	(V-015/11)	58,70
042763	**Ersatzdeckel V4A** ohne Bohrungen für 042760/04276	((V-016/11)	50,00

ABDECKGITTER V4A FÜR BETONBECKEN



400284	**Gitter V4A 200 x 200 mm, H = 20 mm** empfohlene Durchflussmenge 15 m³/h bei 0,5 m/s	(00284)	308,10
400285	**Gitter V4A 300 x 300 mm, H = 20 mm** empfohlene Durchflussmenge 43 m³/h bei 0,5 m/s.	(00285)	348,30
400286	**Gitter V4A 400 x 400 mm, H = 20 mm** empfohlene Durchflussmenge 88 m³/h bei 0,5 m/s	(00286)	393,90
24240	**Abdeckgitter für Rohr D50/63, geschlitzt** Blendendurchmesser 130 mm	(VFI08)	214,00
24241	**Abdeckgitter für Rohr D50/63, gelocht** Blendendurchmesser 130 mm	(VFI07)	168,40

MAUERDURCHFÜHRUNGEN UND DÜSEN IN EDELSTAHL V4A

€ Gruppe B
exkl. Mwst

Für Beton- und Folienbecken







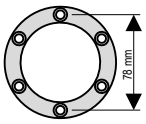





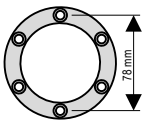











i TAUSCHBARES PATENT! Sichtteil oder Durchführung wahlweise in KS oder V4A
siehe Seite 95

449761	**Mauerdurchführung, lange Ausführung in V4A** für Flanschmontage, Länge 240 mm, Beckenseite: 1 1/2“ I.G., Anschlussseite: 1 1/2“ I.G.		108,50
449762	**Mauerdurchführung, kurze Ausführung in V4A** für Flanschmontage, (V190/10) Länge 75mm, Beckenseite: 1 1/2“ I.G., Anschlussseite: 1 1/2“ I.G.		97,70

i **Achtung:** lieferbar nur solange der Vorrat reicht.

449760	**Flanschsatz in V4A** inkl. Schrauben und Dichtung		20,80
01303E	**Mauerdurchführung V4A spezial** 1 1/2” x 1 1/2” I.G., Länge 75 mm	(3052620)	117,10
01336E	**Folienflansch V4A spezial, poliert** passend zu 01312E und 01303E, Lochkreis 78 mm	(3942020)	96,00
449758	**Mehrloch-Einlaufdüse in V4A, Blende D = 105 mm** Mehrlochdüse, 1 1/2” A.G., Gewindelänge 25 mm		95,80
4497581	**detto, jedoch Gewindelänge 50 mm**		141,30
449763	**Einlaufdüse in V4A, Blende D = 105 mm,** Düsenkugel D = 16 mm, 1 1/2” A.G., Gewindelänge 25 mm	(V189/10)	106,00
043590	**Einlaufdüse in V4A, Blende D = 95 mm,** Düsenkugel D = 10 mm, 1 1/2” A.G., Gewindelänge 25 mm	(V006/13)	134,20
449759	**Saugdüse in V4A, Blende D = 105 mm,** L = 30 mm, 1 1/2” A.G., Gewindelänge 25 mm		94,40
042896	**KS-Tülle inkl. O-Ring** für Saugdüse 449759	(05684)	6,50

MAUERDURCHFÜHRUNGEN, DÜSEN UND SAUGANSCHLÜSSE IN EDELSTAHL V4A

€ Gruppe B
exkl. Mwst



Für Beton- und Folienbecken

475164	**Düse rund V4A, 1 1/2" A.G. für Betonbecken** Kugeldurchmesser Ø 20 mm, Abmessungen Ø 105 mm x L 35 mm		75,00
475166	**Düse rund V4A, 1 1/2" A.G. für Betonbecken** Kugeldurchmesser Ø 25 mm, Abmessungen Ø 105 mm x L 35 mm		77,70
475168	**Düse rund V4A, 1 1/2" A.G. für Betonbecken** Kugeldurchmesser Ø 4 x 8 mm, Abmessungen Ø 105 mm x L 35 mm		86,50
475170	**Düse eckig V4A, 1 1/2" A.G. für Betonbecken** Kugeldurchmesser Ø 20 mm, Abmessungen 105 x 105 mm x L 35 mm		75,00
475172	**Düse eckig V4A, 1 1/2" A.G. für Betonbecken** Kugeldurchmesser Ø 25 mm, Abmessungen 105 x 105 mm x L 35 mm		77,70
475174	**Düse eckig V4A, 1 1/2" A.G. für Betonbecken** Kugeldurchmesser Ø 4 x 8 mm, Abmessungen 105 x 105 mm x L 35 mm		86,50
475176	**Sauganschluss Grundelement rund V4A, 1 1/2"A.G. für Betonbecken** Abmessungen Ø 105 mm x L 45 mm		73,40
475177	**Sauganschluss Grundelement eckigV4A,1 1/2"A.G. für Betonbecken** Abmessungen 105 x 105 mm x L 45 mm		73,40
475179	**Flanschsatz inkl. Dichtungen und Schrauben** Abmessungen Ø ext. 93 mm, Schrauben 6 x M6, 78 mm		27,80
042895	**Sauganschluss Grundelement rund V4A** für Betonbecken, L = 70 mm, 1 1/2" A.G.	(16329)	72,40



Einlaufdüsen/Mauerdurchführung V2A alte Ausführung Standard für Folienbecken



04290	**Mauerdurchführung in V2A** für Folienbecken, Länge 240 mm, Beckenseite: 1 1/2" I.G	(00344)	104,50
042899	**Dichtung Lochkreis 70 mm**		9,60
04289	**FlanschdüseV2A, für Mauerdurchführungen, D20mm,** (04290/04282) inkl. Dichtung und Schrauben	(16331)	53,80
042891	**DüseV2A, für Beton-Folienbecken, L=35mm, 1 1/2"A.G.**	(16327)	109,30
0428910	**detto, jedoch mit Mehrlochdüse V4A**	(V-230/17)	156,40
042879	**Sauganschluss V2A, Grundelement für Beton-Folienbecken, L = 35 mm, 1 1/2" A.G.,** inkl. Flansch, Düsenkugel D = 13 mm	(16330)	118,10

BODENEINSTRÖMDÜSEN – BETON U. FOLIENBECKEN V4A







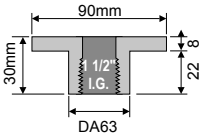



			€ Gruppe B exkl. Mwst
01881	**Bodeneinströmdüse V4A poliert , (2-teilig)** Blende D = 95 mm, 1 1/2" A.G. x 12 mm	(0959020)	225,80
01880	**Bodeneinströmdüse V4A poliert , (2-teilig)** Blende D = 120 mm, 1 1/2" A.G. x 12 mm	(0956020)	269,40
01880M	**Bodeneinströmdüse V4A matt geschliffen** Blende D = 120 mm, 1 1/2" A.G. x 12 mm (2-teilig)	(0956220)	258,60
0188920	**Einlegeteil für Bodendüse 01880E** L=30mm, DA63 x 1 1/2" x 90 mm		37,20
04279	**Bodendüse V4A, Beton-Folienbecken** individuell regulierbar, 2 " A.G. inkl. Flansch, D = 125 mm	(15839)	232,40

UNTERWASSERSCHEINWERFER – EDELSTAHL V4A

Ersatzteile für Scheinwerfer - Edelstahl V4A - 300W alt













042856	Elektrokabel, 2 x 6 mm^2	(K006764) per lfm	8,90
042861	Flanschdichtungs-Set	(4402021503)	43,60
042862	PG-Dichtung zu LED-Kabel, DA22 / DI10	(37159-001)	6,40
042881	O-Ring für Birnenkappe nur bis 300 W Scheinwerfer, (04285/042851)	(4403010503)	10,10
042883	Würgenippel und Dichtungs-Set für Nische	(4403010505)	5,40
042884	Blenden-Set V4A für Scheinwerfer	(4403010501)	135,70
042885	Kappe für Lampe inkl. Verschraubung und O-Ring	(4403010504)	30,00
042854	Bügel für Kappe	(4403010509)	5,10
015563	Quetschverschraubung PG16, Rg5 für Astral-Nische mit Dichtung für 6 mm Kabel		55,50
015560	Quetschgummi für LED-Scheinwerfer für Kabeldurchmesser DI 10,5 mm		9,50
04283	Kabelanschlussdose V4A (2 x PG 16 und 1 x 3/4")	(00393)	174,60



LED SCHEINWERFER – EDELSTAHL V4A

€ Gruppe B
exkl. Mwst





Scheinwerfereinsätze V4A

042852LW	**Scheinwerfereinsatz V4A, LED-Lampe PAR-56 weiß** 16 Watt, mit 5 m Kabel 2 x 2,5 mm² Blende D 250 mm, (Lumen 1.485)	(00358VP04)	569,20
042857LW	**detto, jedoch mit 10 m Kabel**	(00358VP06)	599,20
042852LR	**Scheinwerfereinsatz V4A, LED-Lampe PAR-56 RGB** 27 Watt, mit 5 m Kabel 2 x 2,5 mm², (Lumen 1.100)	(00358VP03)	634,90
042857LR	**detto, jedoch mit 10 m Kabel**	(00358VP05)	672,80
042852DMX	**Scheinwerfereinsatz V4A, LED-Lampe DMX2.0** 48 Watt, mit 5 m Kabel 2 x 2,5 mm²		979,80

i zum Betrieb ist der Modulator 441107 notwendig - siehe Seite 115





Ersatzteile

0428841	**Blende für LED-Edelstahlscheinwerfer** mit 3 Befestigungsbügeln	(4403010024)	117,50
042886	**O-Ring für Lampenkappe LED**	(4403010054)	10,60
435605	**LUMIPLUS-1.11 LED-Lampe PAR56 weiß**	(LM 1.485)	110,10
435604	**LUMIPLUS-1.11 LED-Lampe PAR56 RGB**	(LM 1.100)	187,80
445637	**LUMIPLUS-2.0 LED-Lampe PAR-56 DMX** 48 12 V AC, max. 48 Watt, Lichtwinkel 100°, Schutzklasse 3 IPX8, mit Überhitzungsschutz	(LM2.544)	545,60

Einbaunische



042851	**Einbaunische V4A für Folienbecken** mit Kabelschutzschlauch 1 m (DI30/DA34,5 mm), ohne Flanschsatz		(07531)	162,10
0428511	**Einbaunische V4A** zum Einschweißen in Edelstahlbecken			285,40
04286	**Flanschsatz komplett V4A** für Einbaunische 042851		(00368)	85,00
042853	**Kabelschutzschlauch 1 m, 3/4", PG 16**		(28138)	4,00
0428521	**Kabelschutzschlauch NW29, 25 m Rolle**	per lfm	(364030)	283,30
06063	**Kabelschutzschlauch NW19** VE = 25 lfm	per lfm	(0317620026)	9,40
2216691	**Schlauchschelle NW19, V2A D16 - 25**			5,00
042855	**Tülle mit Feingewinde** für Standard Kabelschutzschlauch Nw19		(06063)	7,30

Zubehör



12118 E	**Trafo, 50 VA, 12 V,** für 1 x 50 Watt Scheinwerfer	126,20
12119 E	**Trafo, 100 VA, 12 V,** für 2 x 50 Watt Scheinwerfer	147,90
432803	**Verguß-Set für Scheinwerferkabel bis 6 mm²** zum dichten Verlegen eines Unterwasser-Scheinwerferkabels, inkl. Harz mit Härter, Klemmen und Vergußgehäuse.	27,80
435661	**detto, jedoch bis 1,5 mm²**	24,40

STEUERUNGEN ZU ASTRAL LED SCHEINWERFER

€ Gruppe B
exkl. Mwst

Ansteuerung für RGB-Scheinwerfer mit Farbwahltaster



432458	**Externer Farbwahltaster** ermöglicht die Kontrolle von bis zu 15 Scheinwerfer, 7 Farb- und 7 Sequenzeinstellungen, der Taster wird am Trafo primärseitig 230 V einfach zwischengeschaltet.	108,40

- durch Drücken des Farbwahltasters wird der Stromkreis kurz geöffnet und schaltet eine Farbe weiter.
- 7 Einzelfarben und 7 Farbsequenzen können angesteuert werden.
- bis zu 15 Scheinwerfer können betrieben werden



Ansteuerung für RGB-Scheinwerfer mit Empfängermodul und optionaler Fernbedienung



427818	**Steuergerätempfänger für Fernbedienung (Empfänger)** ermöglicht die Kontrolle von LED-Scheinwerfern bis zu max. 900 VA, Ein-Aus Schaltung, Farbwechsel, Sequenzen und Zeitschaltung, 12 Farben und 8 Sequenzen, Antennenkabel 2,5 m	294,00
441988	**Fernbedienung mit Funk (Sender)** zum komfortablen Einstellen des Empfängers 427818.	126,00
4419881	**Ersatzbatterie zu 441988**	885,00

- mit dem Empfängermodul können bis zu 15 Scheinwerfer betrieben werden.
- An-,Ausschalter, Farbwechsel, Sequenzen- und Timer-Funktion
- 12 Einzelfarben und 8 Farbsequenzen sind möglich
- Reichweite der Fernbedienung - ca. 50 m im Freien
- die Fernbedienung ist optional (jedoch ohne Empfängermodul nicht einsetzbar)

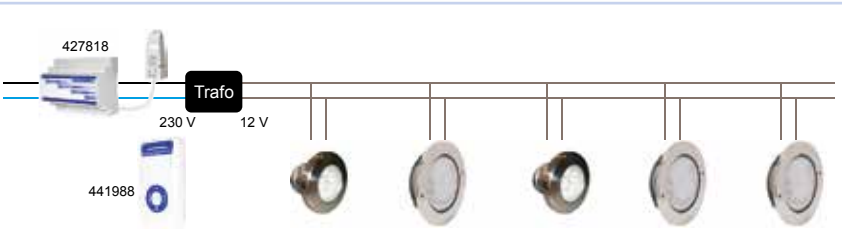

Ansteuerung für RGB-Scheinwerfer mit DMX

- Steuerung der LumiPlus (RGB) Scheinwerfermittels DMX Touch Screen, Computer oder einer anderen DMX fähigen Steuerung.
- Die LumiPlus DMX Leuchtmittel verwenden den DMX Standard Code, können also mit jeder DMX fähigen Steuerung kombiniert werden. DerAnschluss erfolgt von der DMX Steuerung über den jeweilligen LumiPlus Modulator, zum Transformator und dann zu den einzelnen Leuchtmittel.
- Je nach DMX Steuerung kann aus bis zu 16 Millionen Farbstufen der gewünschte Farbton gewählt werden.
- Es sind die Angaben des jeweiligen Modulators im Bezug auf die maximal anschließbare Anzahl an Leuchtmitteln zu berücksichtigen.
- Eine DMX Installation muss durch einen Fachmann erfolgen. Hilfestellungen zur Programmierung bzw. dem Anschluss an DMX Steuerungen können nicht gegeben werden.

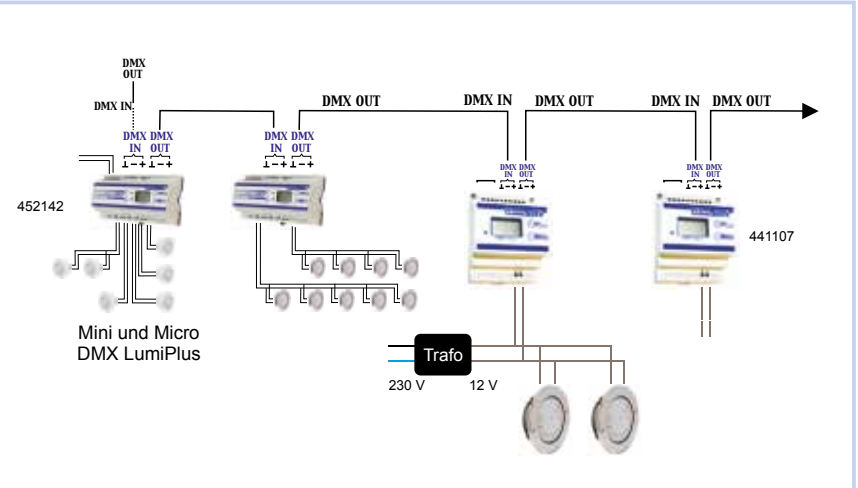

EVA OPTIC Unterwasserscheinwerfer

Leistungsstark, zuverlässig, energieeffizient und vor allem wunderschön gestaltet. EVA LED-Unterwasserbeleuchtung ist seit Jahren die erste Wahl für Schwimmbäder. Ursprünglich für Wasserparks und öffentliche Schwimmbäder entwickelt, ist die Unterwasserbeleuchtung von EVA konkurrenzlos in Bezug auf Energieeffizienz, Lichtleistung und dauerhafte Wasserdichtigkeit.



EVA-Unterwasserleuchten werden sowohl in öffentlichen Schwimmbädern als auch in kleineren privaten Schwimmbädern eingesetzt. Sie werten das Ambiente jedes Pools auf und schaffen eine wunderbare Atmosphäre innerhalb und außerhalb des Pools. Wählen Sie einfarbige Lichter oder genießen Sie das volle Erlebnis mit unseren großartigen mehrfarbigen RGBW-Lichtern, die leistungsstarke weiße und farbige LEDs für eine sofortige Farbmetamorphose Ihres Pools kombinieren.



Vorteile

- Keine Elektronik im Scheinwerfer dadurch längere Lebensdauer
- RGBW mit IPC Intelligent Power Control Technologie hat die dreifache Leistung gegenüber einer RGB Leuchte
- Spezielles Kabel chlorbeständig, mit Wasserstopp alle 3 Meter
- bis 25 m Wassersäule einsetzbar
- jeder Scheinwerfer wird mit einem einem Netzteil geliefert
- 4 Jahre Garantie



EVA OPTIC Unterwasserscheinwerfer

€ Gruppe C
exkl. Mwst






SUB AQUA MONO

i 25 W LED Unterwasserscheinwerfer inklusive Leistungseinheit (PSU-Trafo) ohne Blende

14802	**EVA LED Leuchtmittel (3000 K),** inklusive Leistungseinheit ohne Blende D 190 mm 25 W MONO, warmweiß, mit 10 m Kabel (7-polig)	753,30
148020	**detto, jedoch mit 30 m Kabel (7-polig)**	875,20
148021	**EVA LED Leuchtmittel (6500 K),** inklusive Leistungseinheit ohne Blende D 190 mm 25 W MONO, kaltweiß, mit 10 m Kabel (7-polig)	753,30
148022	**detto, jedoch mit 30 m Kabel (7-polig)**	875,20
148023	**EVA LED Leuchtmittel (mediteranean),** inklusive Leistungseinheit ohne Blende D 190 mm 25 W MONO, blau, mit 10 m Kabel (7-polig)	753,30
148024	**detto, jedoch mit 30 m Kabel (7-polig)**	875,20





SUB AQUA RGBW

i 25 W LED Unterwasserscheinwerfer inklusive Leistungseinheit (PSU-Trafo) ohne Blende

14803	**EVA LED Leuchtmittel (3000 K),** inklusive Leistungseinheit ohne Blende D 190 mm 25 W RGBW, warmweiß, mit 10 m Kabel (7-polig)	1.390,00
148030	**detto, jedoch mit 30 m Kabel (7-polig)**	1.512,00
148031	**EVA LED Leuchtmittel (6500 K), inkl. PSU** inklusive Leistungseinheit ohne Blende D 190 mm 25 W RGBW, kaltweiß, mit 10 m Kabel (7-polig)	1.390,00
148032	**detto, jedoch mit 30 m Kabel (7-polig)**	1.512,00



EVA OPTIC Blenden und Einbaunischen für Unterwasserscheinwerfer D 190 mm

€ Gruppe C
exkl. Mwst



Blenden für SUB AQUA Scheinwerfer D 190 mm

14746	Kunststoffblende, anthrazit grau, D 190 mm	58,70
147460	Kunststoffblende, weiß, D 190 mm	58,70
147461	Kunststoffblende, silber grau, D 190 mm	58,70
147462	Edelstahlblende, V4A, D 194 mm	215,50



Einbaunischen für SUB AQUA Scheinwerfer D 190 mm

14745	Einbaunische ABS inkl. Flansch	254,80
147463	Streichflansch für Einbaunische 14745	182,80

EVA OPTIC Blenden und Einbaunischen für Unterwasserscheinwerfer D 269,5 mm (Astraleinbautopf)



Blende für SUB AQUA Scheinwerfer D 269,5 mm

14816	Blende V4A D 236,5 mm	238,20



Einbaunischen für SUB AQUA Scheinwerfer D 269,5 mm

042851	Einbaunische V4A für Folienbecken mit Kabelschutzschlauch 1 m (DI30/DA34,5 mm), ohne Flanschsatz	Gruppe B (07531)	162,10
04286	Flanschsatz komplett V4A, für Einbaunische 042851	Gruppe B (00368)	85,00



Steuergeräte für RGBW Scheinwerfer





14810	Piezotaster mit 3 Tasten, weiß für Unterputz-Wandmontage (trocken)	368,00
14811	Web Interface App Schaltkasten mit PCB-Platine und Netzteil in IP66-Gehäuse, Tablet 9,7" - 11" iOS oder Android wird benötigt! (demnächst auch Update für Smartphone)	808,70
14812	Fernbedienung inkl. Steuerkasten 2 Taster: Ein/Aus und Farbwechsel, inkl. Steuerkasten und 10 m Kabel	746,80
148100	DMX Kabel	6,30



Steuergerät für Monochrome Scheinwerfer

14813	Dimmer Set	163,40

TRANSFORMATOREN ELTRA IP65 FÜR SCHWIMMBAD-SCHEINWERFER

Einphasen-Sicherheitstransformatoren für Schwimmbadleuchten nach VDE 0551, in Giesharzvollverguss IP 65, getrennte Wicklungen, mit Primärsicherung und Temperaturbegrenzer, Anschlusskasten mit PG-Verschraubungen, alle Trafos mit dem GS-Prüfzeichen EC 97207.

€ Gruppe B
exkl. Mwst



12118E	Trafo 50 VA	f. 1 Scheinwerfer	50 Watt	Anschluss 12V	Sicherung 0,5A T	126,20
12118C	Trafo 50 VA	f. 1 Scheinwerfer	50 Watt	Anschluss 11/12/13V	Sicherung 0,5A T	156,90
12119E	Trafo 100 VA	f. 2 Scheinwerfer	2x50 Watt	Anschluss 12V	Sicherung 1,0A T	147,90
12119C	Trafo 100 VA	f. 2 Scheinwerfer	2x50 Watt	Anschluss 11/12/13V	Sicherung 1,0A T	189,50
12119L	Trafo 100 VA	f. 1 Scheinwerfer	max. 100 Watt	Anschluss 12V	Sicherung 1,0A T	154,20



12426E	Trafo 150 VA	f. 2 Scheinwerfer	2x75 Watt	Anschluss 12V	Sicherung 1,6A T	199,50
12426C	Trafo 150 VA	f. 2 Scheinwerfer	2x75 Watt	Anschluss 11/12/13V	Sicherung 1,6A T	237,40
01420E	Trafo 200 VA	f. 2 Scheinwerfer	2x100 Watt	Anschluss 12V	Sicherung 1,6A T	224,60



01424C	Trafo 260 VA	f. 2 Scheinwerfer	2x130 Watt	Anschluss 12 V	Sicherung 3,15A T	230,10
01421C	Trafo 300 VA	f. 1 Scheinwerfer	300 Watt	Anschluss 12V	Sicherung 3,15A T	234,00
01422C	Trafo 600 VA	f. 2 Scheinwerfer	2x300 Watt	Anschluss 12V	Sicherung 6,3A T	296,70
01423C	Trafo 900 VA	f. 3 Scheinwerfer	3x300 Watt	Anschluss 12V	Sicherung 10,0A T	478,40
01421E	Trafo 300 VA	f. 1 Scheinwerfer	300 Watt	Anschluss 11/12/13V	Sicherung 3,15A T	248,40
01422E	Trafo 600 VA	f. 2 Scheinwerfer	2x300 Watt	Anschluss 11/12/13V	Sicherung 6,3A T	334,60
01423E	Trafo 900 VA	f. 3 Scheinwerfer	3x300 Watt	Anschluss 11/12/13V	Sicherung 10,0A T	520,20



01427	Sicherungshalter für alle ELTRA-Trafos	13,10

i **Achtung:** DER ANSCHLUSS DARF NUR VON EINEM KONZESSIONIERTEN ELEKTRIKER VORGENOMMEN WERDEN!!!

